ՄԵՏԱՂԱԿԱՆ ՍՂԱՐԱՆԻ ՏԵՍՔԸ ԵՏԵՎԻՑ Մ 1:20

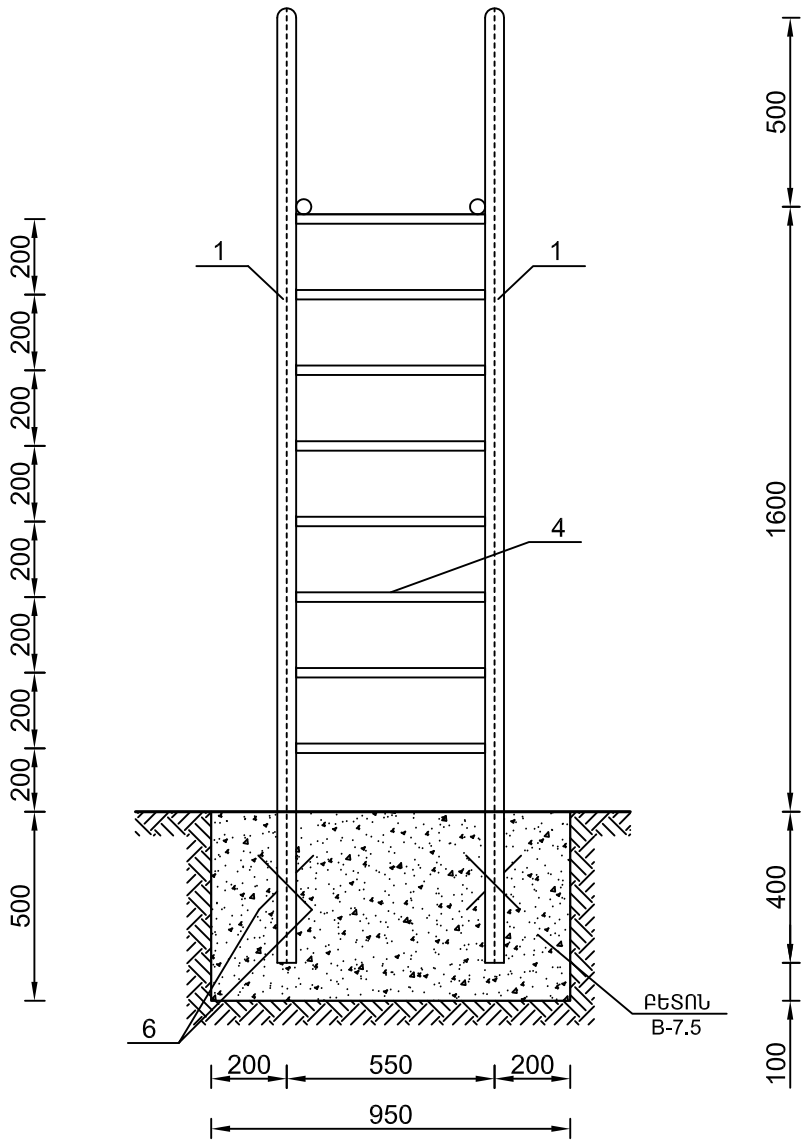

ՄԵՏԱՂԱԿԱՆ ՍՂԱՐԱՆԻ ՏԵՍՔԸ ԴԵՄԻՑ Մ 1:20

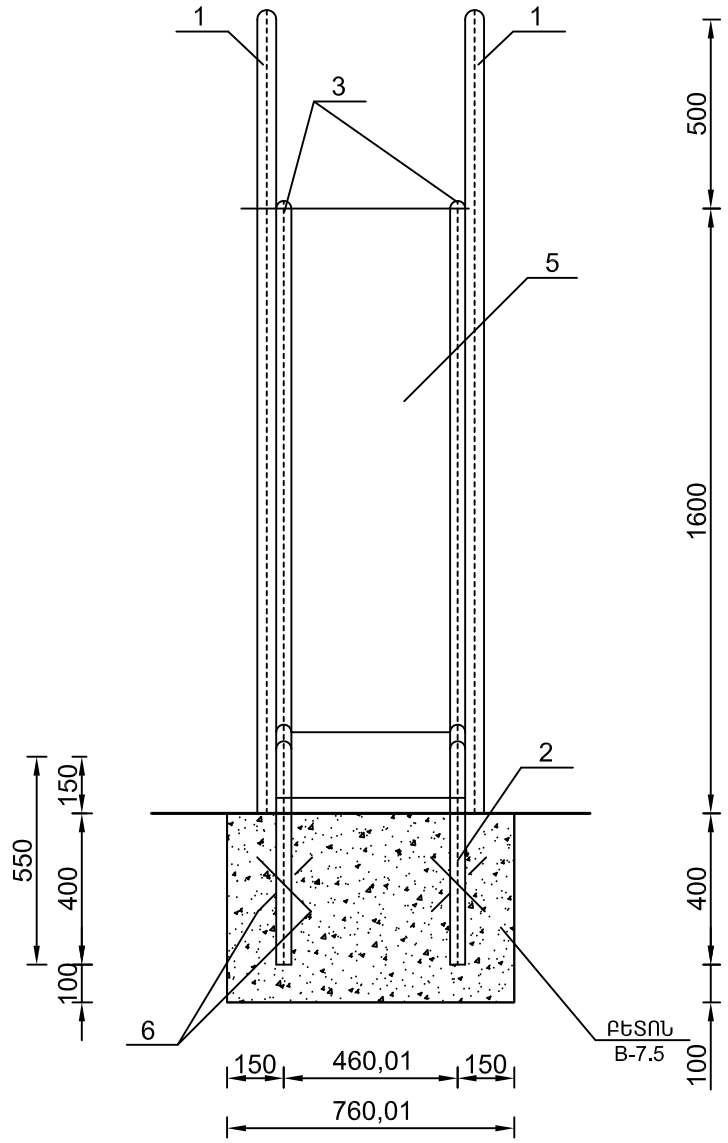

ՆՅՈՒԹԵՐԻ ՄԱՍՆԱԳԻՐ ՄԵԿ ՄԵՏԱՂԱԿԱՆ ՍՂԱՐԱՆԻ ՀԱՄԱՐ

Հ/Հ	ԱՆՀՐԱԺԵՇՏ ՆՅՈՒԹԵՐԻ ԱՆՎԱՆՈՒՄԸ	ՉԱՓՄ. ՄԻԱՎ.	ՄԵԿԻ ՀԱՄԱՐ	ՔԱՆԱԿԸ	ԸՆԴՀ.
1.	ՄԵՏԱՂ. ԽՈՂՈՎԱԿ Φ 32 x 3.2 մմ L=5500 մմ	ԿԳ	17.0	2	34.0
2.	ՄԵՏԱՂ. ԽՈՂՈՎԱԿ Φ 32 x 3.2 մմ L=550 մմ	ԿԳ	1.7	2	3.4
3.	ՄԵՏԱՂ. ԽՈՂՈՎԱԿ Φ 32 x 3.2 մմ L=3300 մմ	ԿԳ	10.2	2	20.4
4.	ՄԵՏԱՂ. ԽՈՂՈՎԱԿ Φ 15 x 2.8 մմ L=500 մմ	ԿԳ	0.64	9	5.8
5.	ՄԵՏԱՂ. ԹԵՐԹ -1.8 x 550 x 3300	ԿԳ	25.7	1	25.7
6.	ԱՄՐԱՆ Φ10 մմ L=250 մմ	ԿԳ	0.15	12	1.8
7.	ՄԵՏԱՂ. ԽՈՂՈՎԱԿ Φ 15 x 2.8 մմ L=800 մմ	ԿԳ	1.0	2	2.0
	ՄԵՏԱՂԱԿԱՆ ԷԼԵՄԵՆՏՆԵՐԻ ՅՈՒՂԱՆԵՐԿՈՒՄ	$Մ^2$			7.0
	ՀԻՄՔԵՐԻ ՓՈՐՈՒՄ III ԿԱՐԳԻ ԳՐՈՒՆՏՆԵՐՈՒՄ	$Մ^3$			0.7
	ՀԻՄՔԵՐԻ ԲԵՏՈՆԱՑՈՒՄ B-7.5	$Մ^3$			0.57
	ԲՆԱՀՈՂԻ ՀԵՏԼԻՑՔ	$Մ^3$			0.13
	ԱՎԵԼՈՐԴ ԲՆԱՀՈՂԻ ՓՈՌՈՒՄ ՏԵՂՈՒՄ	$Մ^3$			0.57

ԾԱՆՈԹՈՒԹՅՈՒՆ

1. ՄԵՏԱՂԱԿԱՆ ԷԼԵՄԵՆՏՆԵՐԻ ԵՌԱԿՑՈՒՄՆ

ԻՐԱԿԱՆԱՑՆԵԼ Ֆ-42 ՏԻՊԻ ԷԼԵԿՏՐՈԴՈՎ:

Տնօրեն	Ռ. Քոչարյան		ԼՈՌՈՒ ՄԱՐԶԻ ԱԼԱՎԵՐԴԻ ՀԱՄԱՅՆՔԻ ՍԱՆԱՀԻՆ ԿԱՅԱՐԱՆԻ ԹԱՂԱՄԱՍՈՒՄ ԱՐՀԵՍՏԱԿԱՆ ԽՈՏԱԾԱԾԿՈՒՅԹՈՎ ԽԱՂԱՀՐԱՊԱՐԱԿԻ ԿԱՌՈՒՑՈՒՄ			
Ն Գ Ճ	Գ. Գուլանյան					
Կատարեց	Վ. Դանիելյան			ՓՈՒԼ	ԹԵՐԹ	ԹԵՐԹԵՐ
				Ա Ն	ԳՀ-10	
			ՄԵՏԱՂԱԿԱՆ ՍՂԱՐԱՆԻ ՏԵՍՔԸ ԵՏԵՎԻՑ ԵՎ ԴԵՄԻՑ, ՆՅՈՒԹԵՐԻ ՄԱՍՆԱԳԻՐ ՄԵԿ ՄԵՏԱՂԱԿԱՆ ՍՂԱՐԱՆԻ ՀԱՄԱՐ	"Ռոսա Քոնսալթինգ" ՍՊԸ		